Схема границ земельных участков

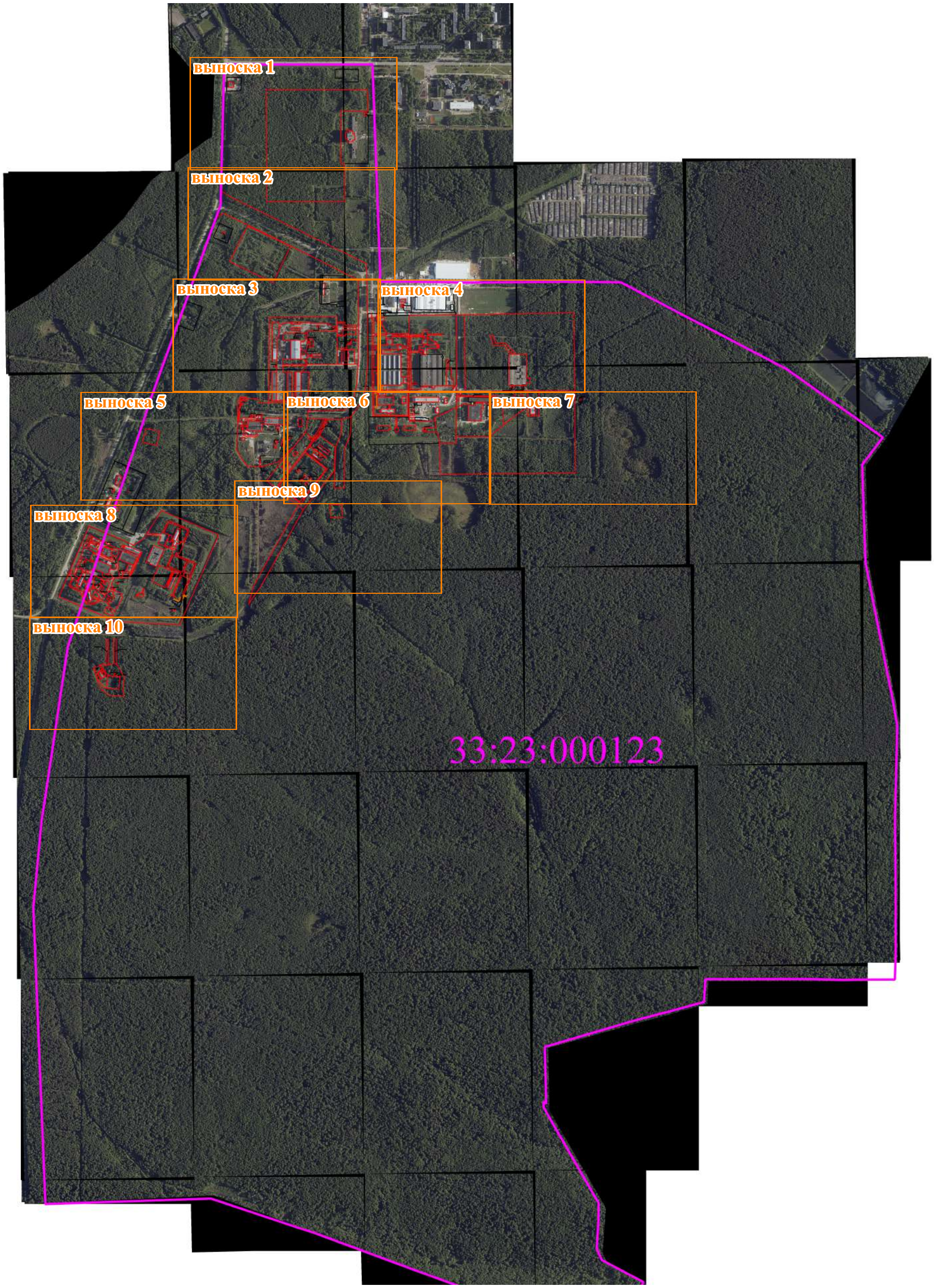

Условные обозначения:

- Границы кадастрового квартала
- Существующая часть границы объекта недвижимости
- :90 - Границы и номер объекта недвижимости
- Характерная точка контура здания, сооружения, объекта незавершенного строительства
- Часть контура, образованного подземного конструктивного элемента здания, сооружения, объекта незавершенного строительства

Масштаб 1:15 000

- Номер кадастрового квартала
- Часть границы, местоположение которой определено при выполнении кадастровых работ
- Характерная точка границы земельного участка
- н137У - обозначение новых точек границ земельных участков

Схема границ земельных участков

выноска 1

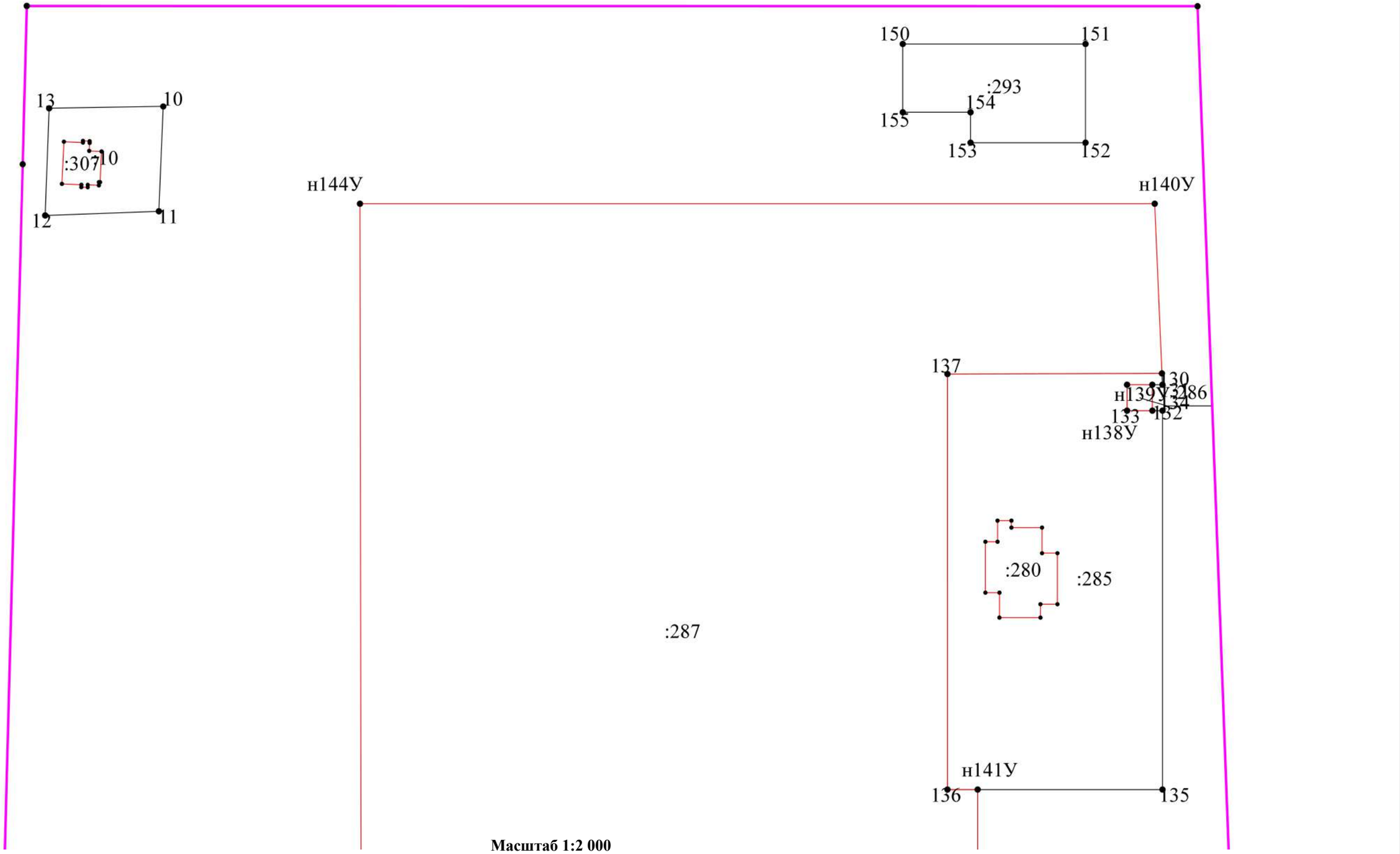

Масштаб 1:2 000

Условные обозначения:

- Границы кадастрового квартала
- Часть границы, местоположение которой определено при выполнении кадастровых работ
- Характерная точка контура здания, сооружения, объекта незавершенного строительства
- 33:23:000108 - Номер кадастрового квартала
- :90 - Границы и номер объекта недвижимости
- н137У - обозначение новых точек границ земельных участков
- Существующая часть границы объекта недвижимости
- Характерная точка границы земельного участка
- Часть контура, образованного подземного конструктивного элемента здания, сооружения, объекта незавершенного строительства

Схема границ земельных участков

выноска 2

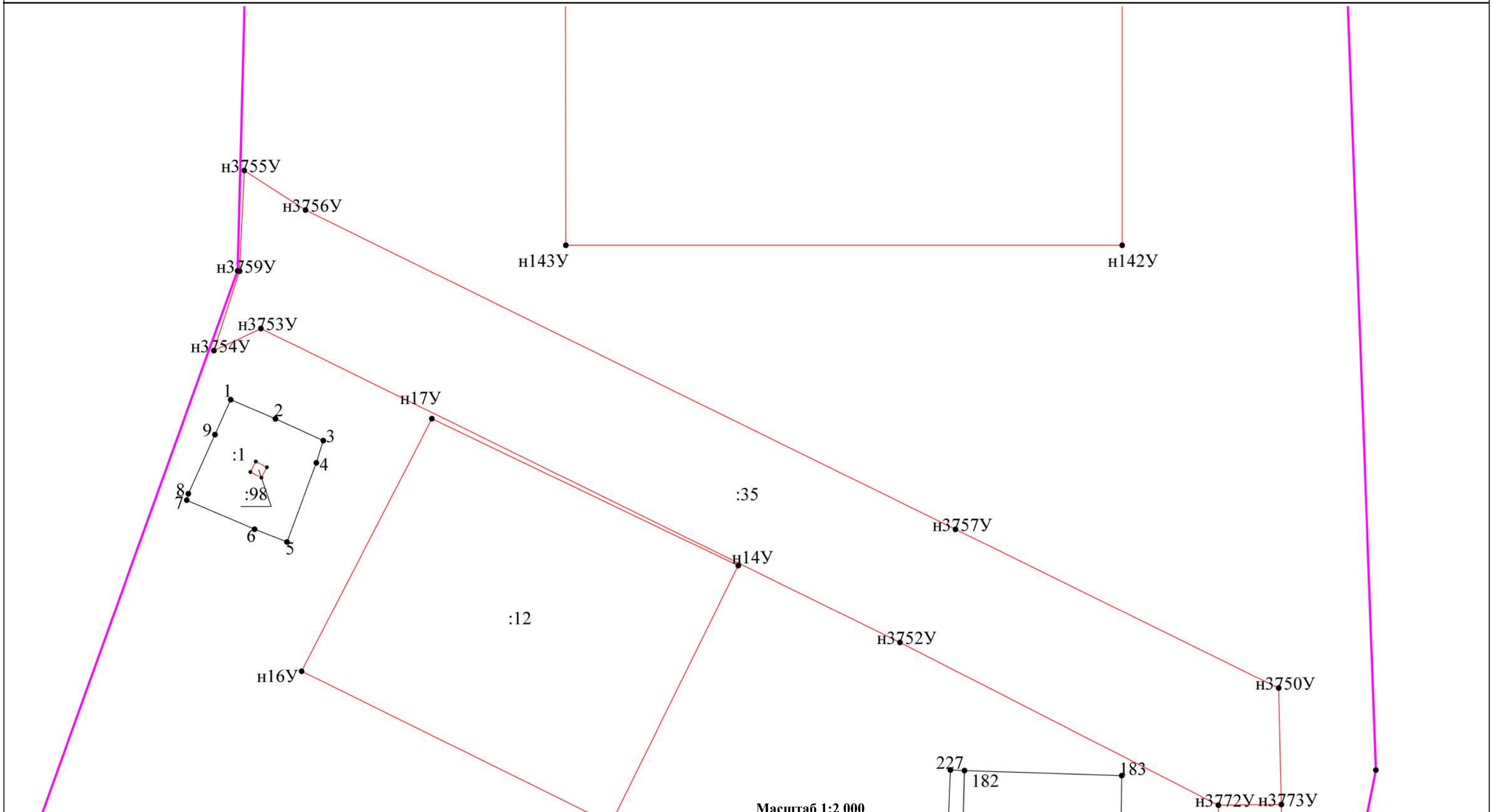

Масштаб 1:2 000

Условные обозначения:

- Границы кадастрового квартала
- Часть границы, местоположение которой определено при выполнении кадастровых работ
- Характерная точка контура здания, сооружения, объекта незавершенного строительства
- 33:23:000108 - Номер кадастрового квартала
- :90 - Границы и номер объекта недвижимости
- н137У - обозначение новых точек границ земельных участков
- Существующая часть границы объекта недвижимости
- Характерная точка границы земельного участка
- Часть контура, образованного подземного конструктивного элемента здания, сооружения, объекта незавершенного строительства

Схема границ земельных участков

выноска 3

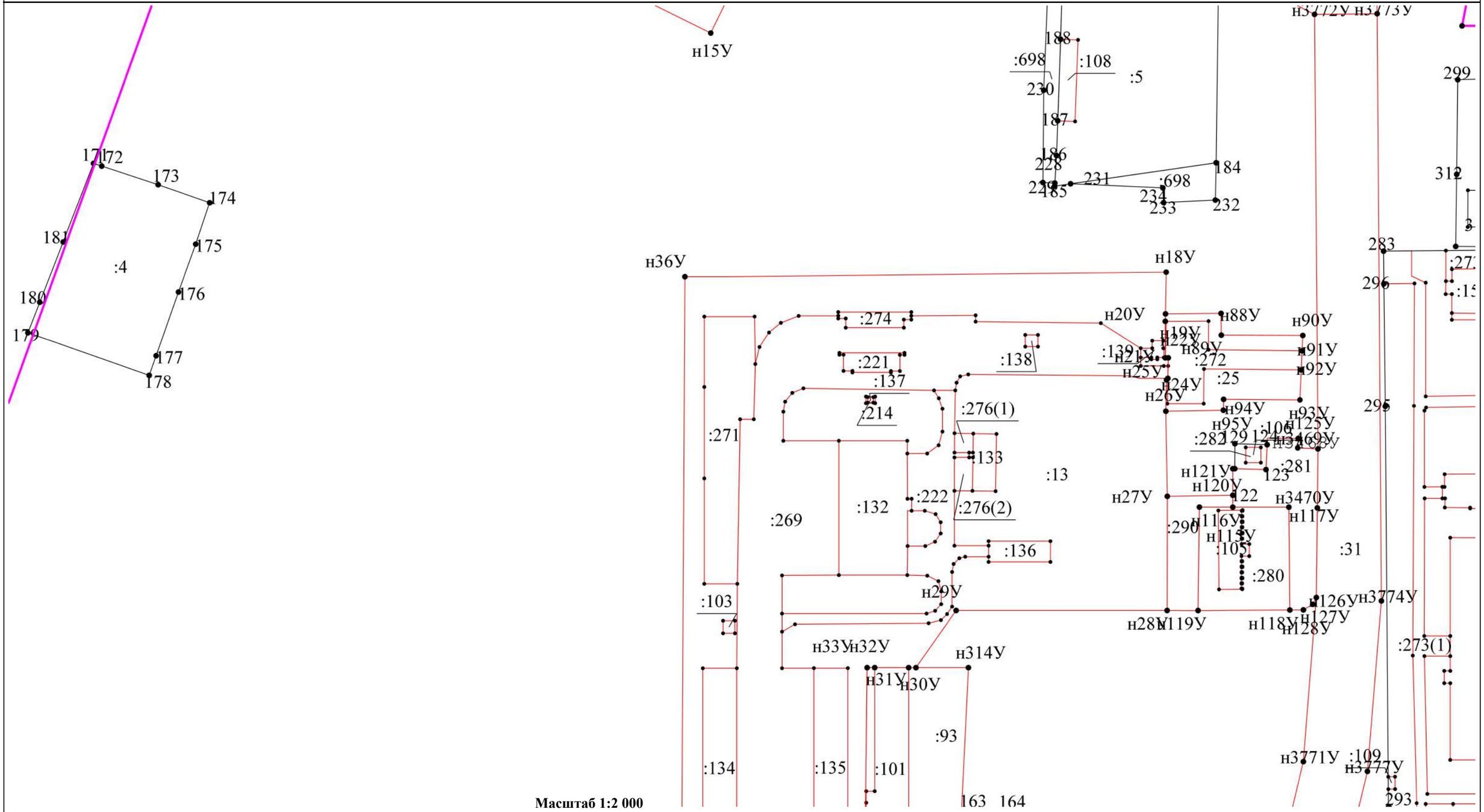

Масштаб 1:2 000

Условные обозначения:

- Границы кадастрового квартала
- Часть границы, местоположение которой определено при выполнении кадастровых работ
- Характерная точка контура здания, сооружения, объекта незавершенного строительства
- 33:23:000108 - Номер кадастрового квартала
- :90 - Границы и номер объекта недвижимости
- н137У - обозначение новых точек границ земельных участков
- Существующая часть границы объекта недвижимости
- Характерная точка границы земельного участка
- Часть контура, образованного подземного конструктивного элемента здания, сооружения, объекта незавершенного строительства

Схема границ земельных участков

выноска 4

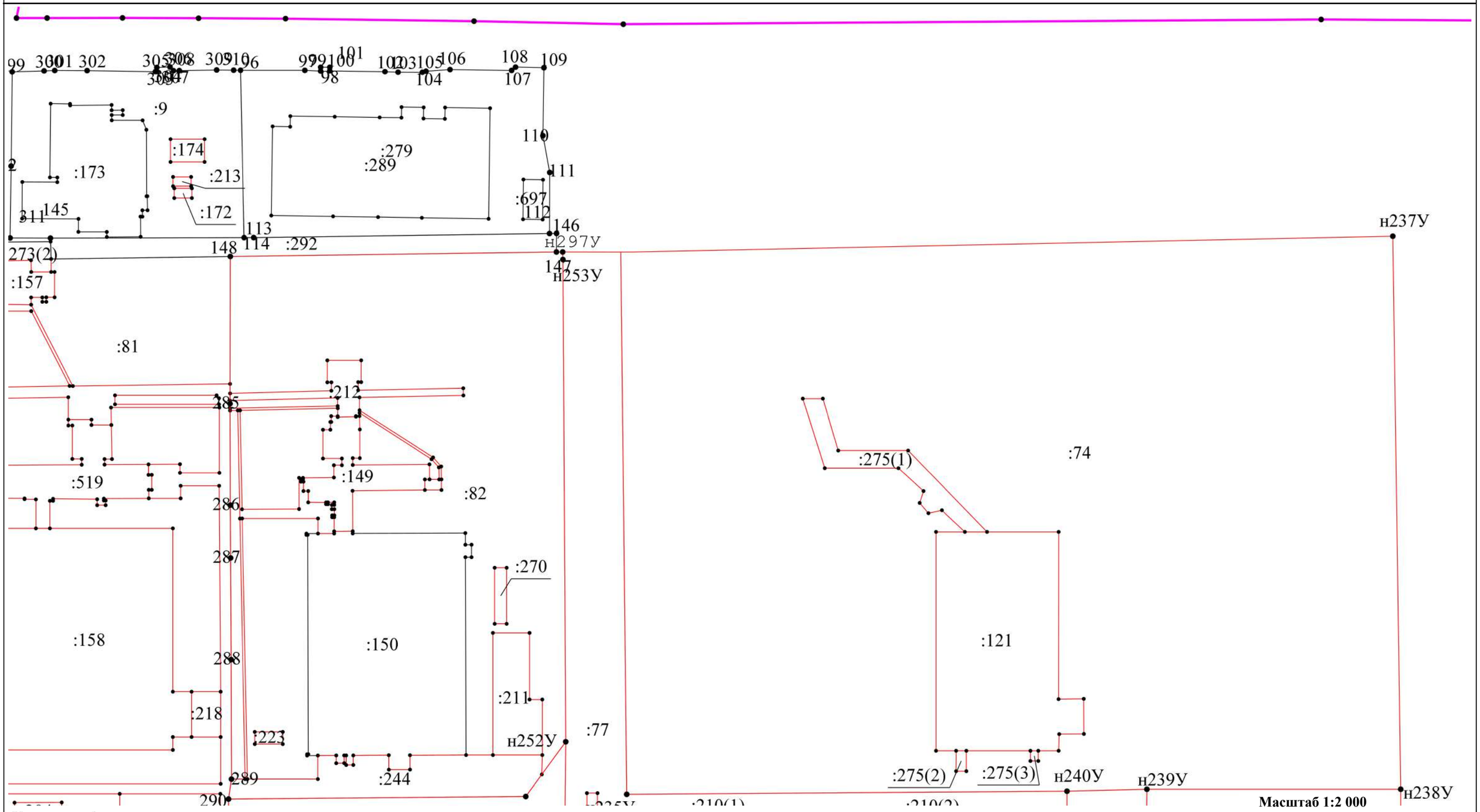

Масштаб 1:2 000

Условные обозначения:

- Границы кадастрового квартала
- Часть границы, местоположение которой определено при выполнении кадастровых работ
- Характерная точка контура здания, сооружения, объекта незавершенного строительства
- 33:23:000108 - Номер кадастрового квартала
- :90 - Границы и номер объекта недвижимости
- н137У - обозначение новых точек границ земельных участков
- Существующая часть границы объекта недвижимости
- Характерная точка границы земельного участка
- Часть контура, образованного подземного конструктивного элемента здания, сооружения, объекта незавершенного строительства

Схема границ земельных участков

выноска 5

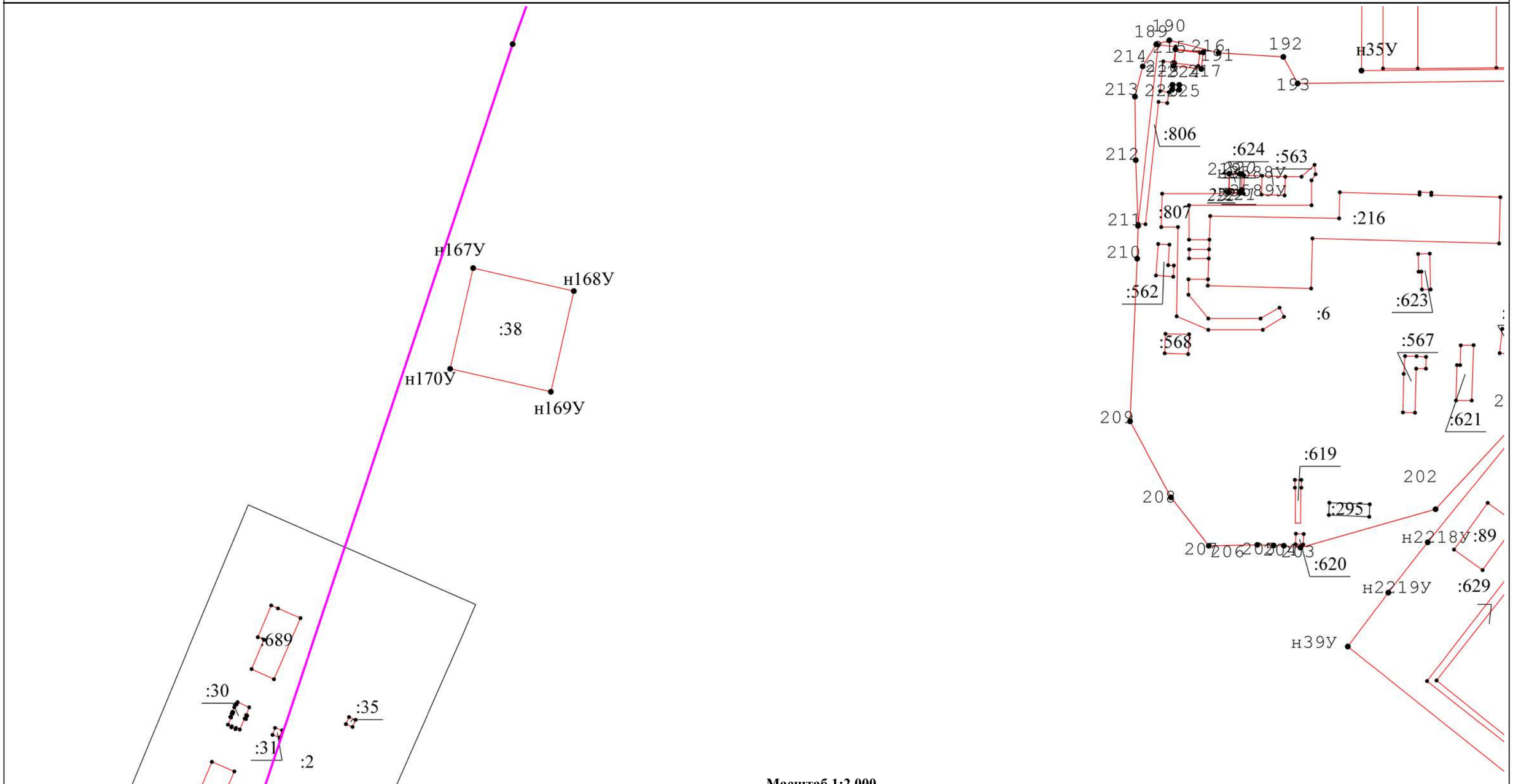

Масштаб 1:2 000

Условные обозначения:

- Границы кадастрового квартала
- Часть границы, местоположение которой определено при выполнении кадастровых работ
- Характерная точка контура здания, сооружения, объекта незавершенного строительства
- Часть контура, образованного подземного конструктивного элемента здания, сооружения, объекта незавершенного строительства

33:23:000108 - Номер кадастрового квартала

:90 - Границы и номер объекта недвижимости

н137У - обозначение новых точек границ земельных участков

- Существующая часть границы объекта недвижимости
- Характерная точка границы земельного участка
- Границы населенного пункта

Схема границ земельных участков

выноска 6

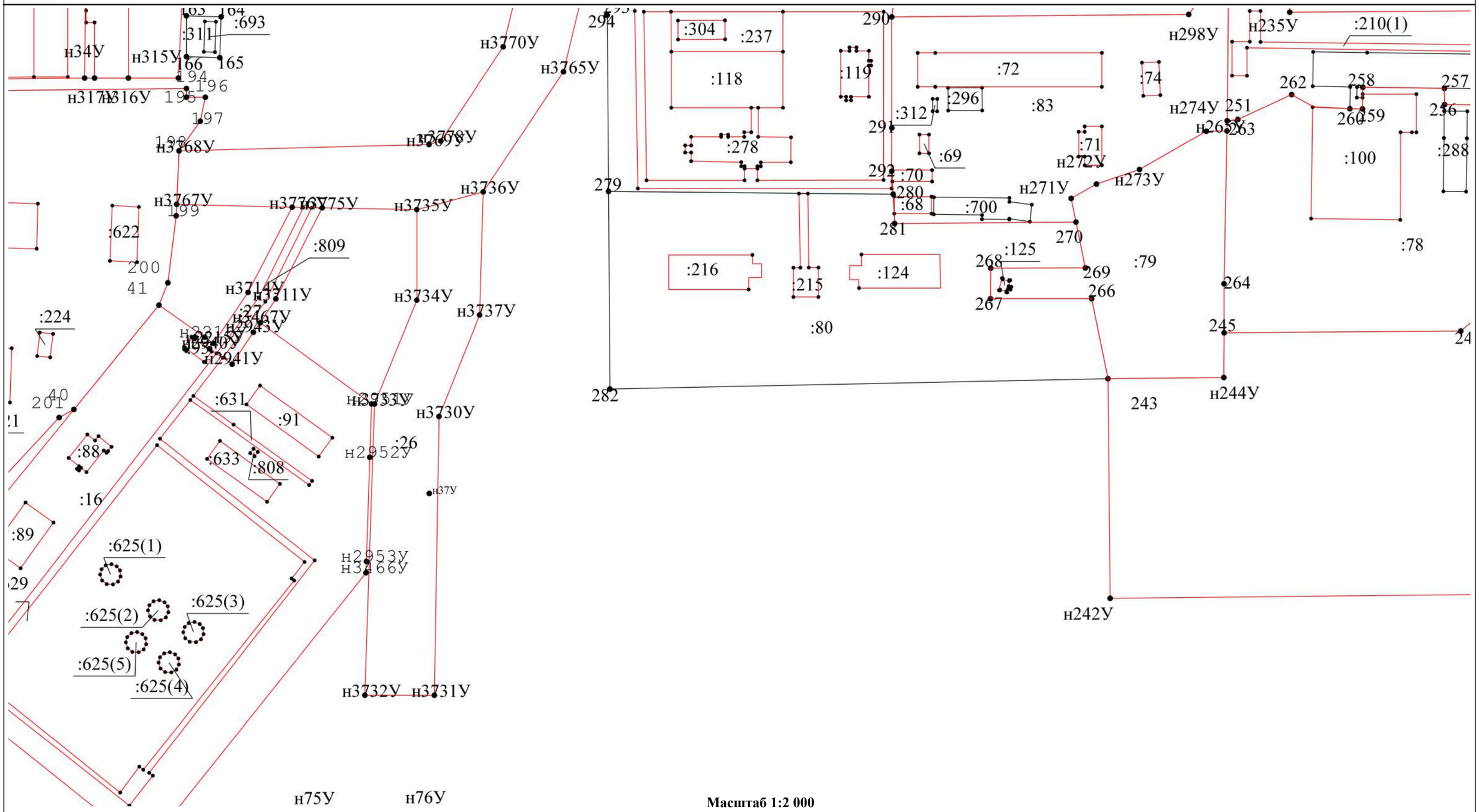

Масштаб 1:2 000

Условные обозначения:

- Границы кадастрового квартала
- Часть границы, местоположение которой определено при выполнении кадастровых работ
- Характерная точка контура здания, сооружения, объекта незавершенного строительства
- 33:23:000108 - Номер кадастрового квартала
- :90 - Границы и номер объекта недвижимости
- н137У - обозначение новых точек границ земельных участков
- Существующая часть границы объекта недвижимости
- Характерная точка границы земельного участка
- Часть контура, образованного подземного конструктивного элемента здания, сооружения, объекта незавершенного строительства

Схема границ земельных участков

выноска 7

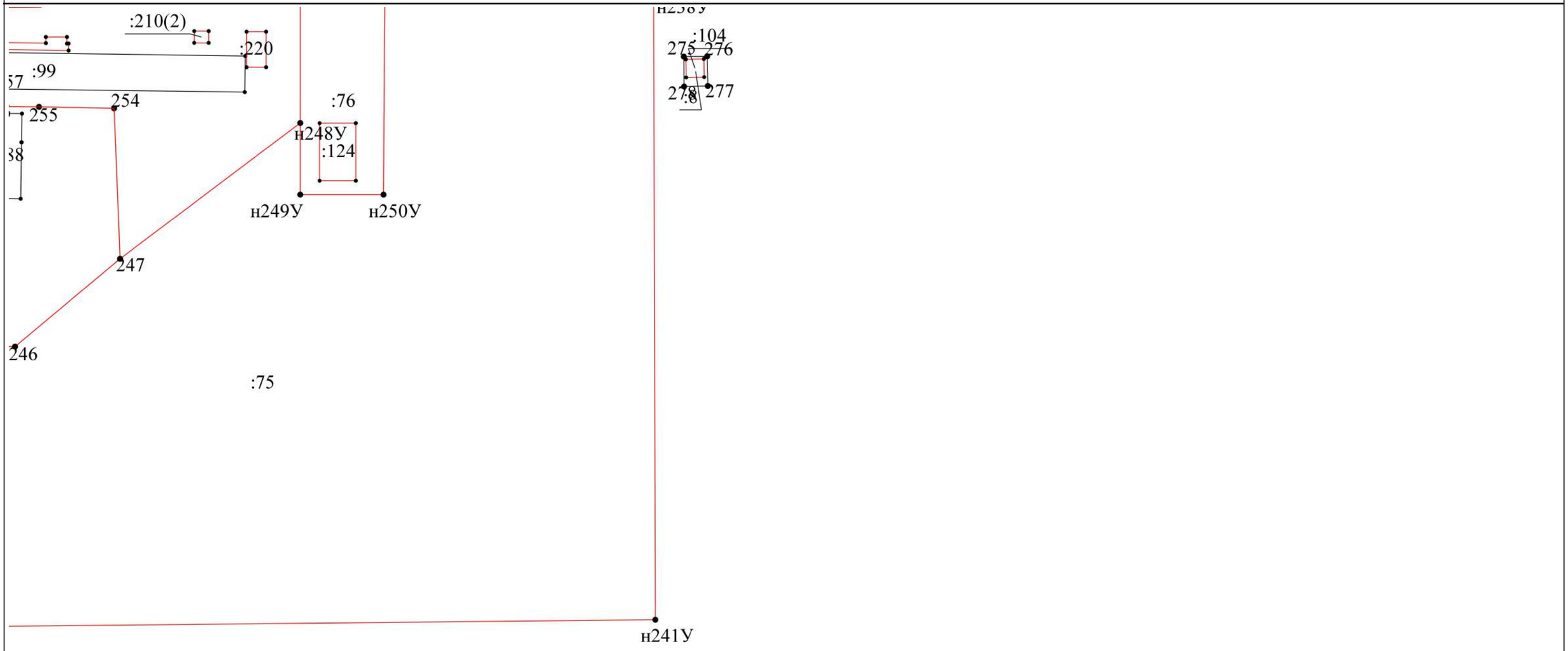

Масштаб 1:2 000

Условные обозначения:

- Границы кадастрового квартала
- Часть границы, местоположение которой определено при выполнении кадастровых работ
- Характерная точка контура здания, сооружения, объекта незавершенного строительства
- 33:23:000108 - Номер кадастрового квартала
- :90 - Границы и номер объекта недвижимости
- н137У - обозначение новых точек границ земельных участков
- Существующая часть границы объекта недвижимости
- Характерная точка границы земельного участка
- Часть контура, образованного подземного конструктивного элемента здания, сооружения, объекта незавершенного строительства

Схема границ земельных участков

выноска 8

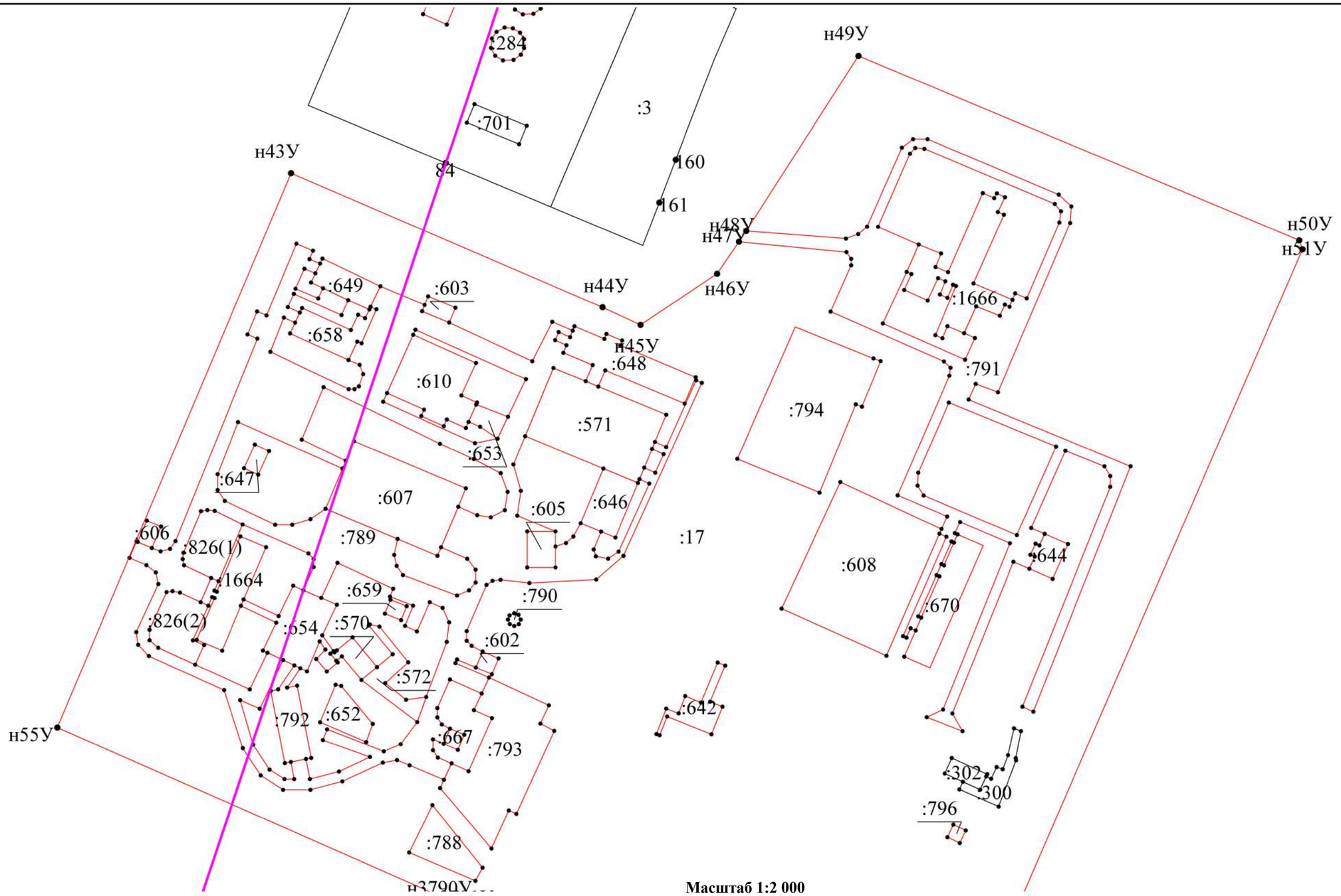

Масштаб 1:2 000

Условные обозначения:

- Границы кадастрового квартала
- Часть границы, местоположение которой определено при выполнении кадастровых работ
- Характерная точка контура здания, сооружения, объекта незавершенного строительства
- 33:23:000108 - Номер кадастрового квартала
- :90 - Границы и номер объекта недвижимости
- н137У - обозначение новых точек границ земельных участков
- Существующая часть границы объекта недвижимости
- Характерная точка границы земельного участка
- Часть контура, образованного подземного конструктивного элемента здания, сооружения, объекта незавершенного строительства

Схема границ земельных участков

выноска 9

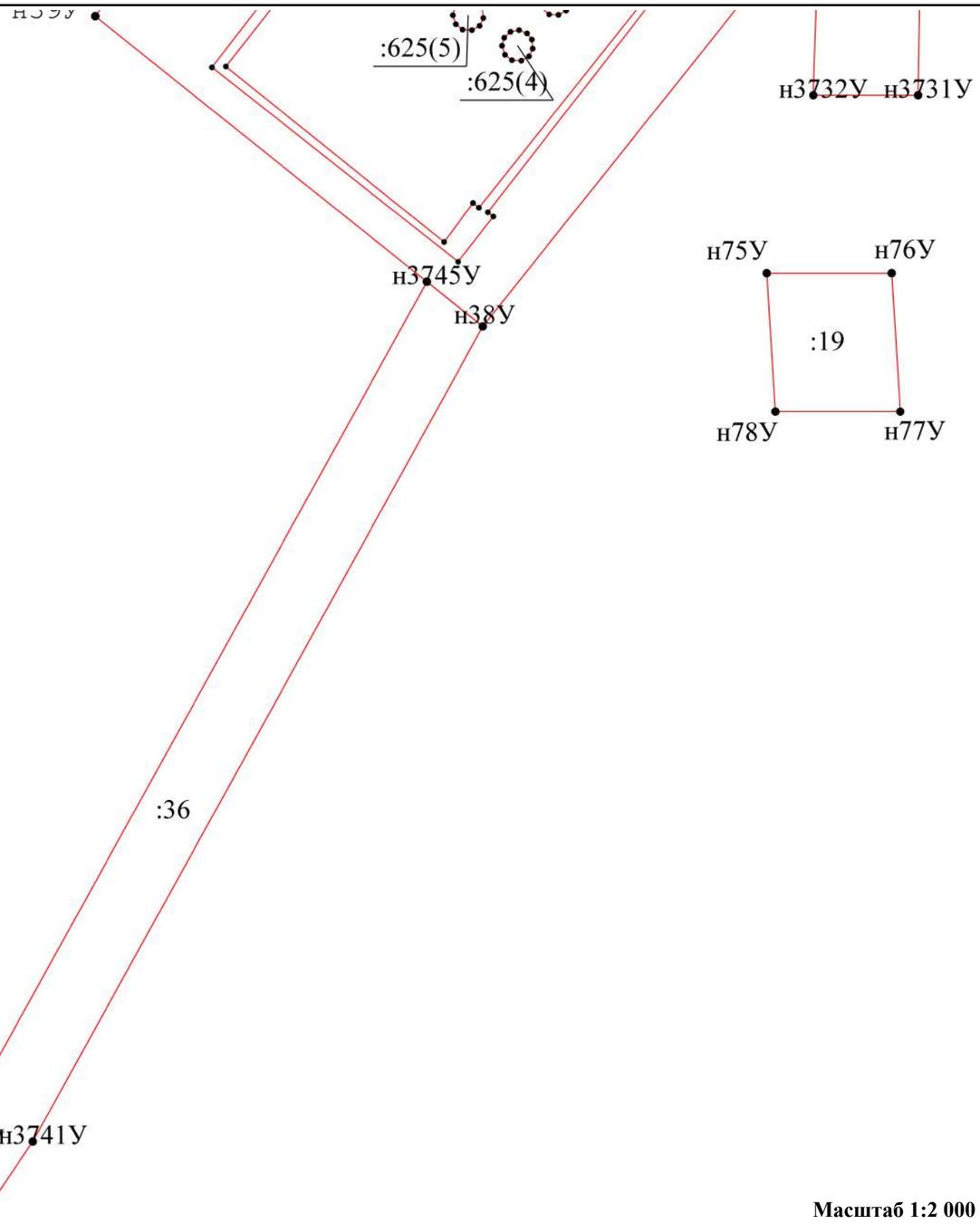

Масштаб 1:2 000

Условные обозначения:

- Границы кадастрового квартала
- Часть границы, местоположение которой определено при выполнении кадастровых работ
- Характерная точка контура здания, сооружения, объекта незавершенного строительства
- 33:23:000108 - Номер кадастрового квартала
- :90 - Границы и номер объекта недвижимости
- н137У - обозначение новых точек границ земельных участков
- Существующая часть границы объекта недвижимости
- Характерная точка границы земельного участка
- Часть контура, образованного подземного конструктивного элемента здания, сооружения, объекта незавершенного строительства

Схема границ земельных участков

выноска 10

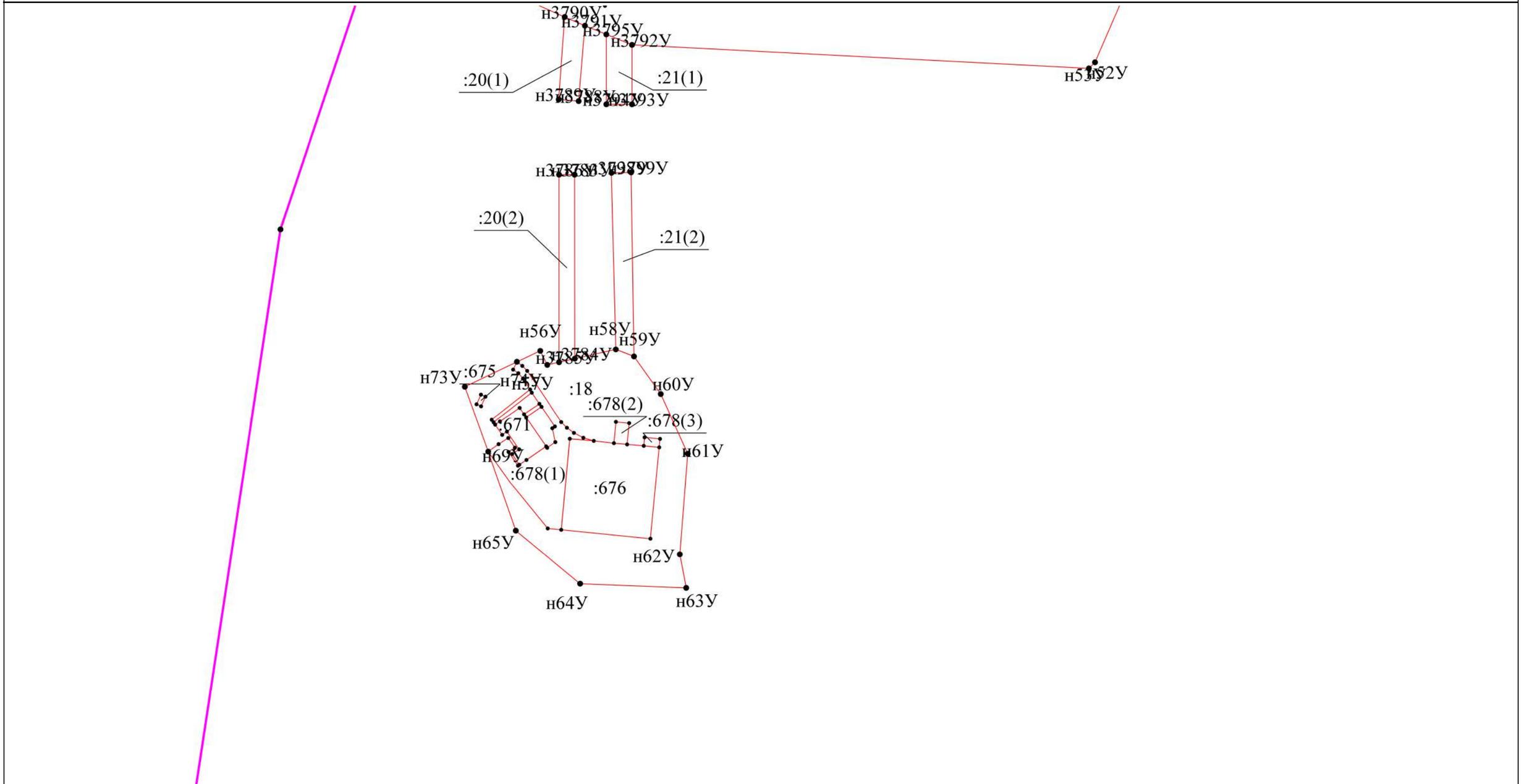

Масштаб 1:2 000

Условные обозначения:

- Границы кадастрового квартала
- Часть границы, местоположение которой определено при выполнении кадастровых работ
- Характерная точка контура здания, сооружения, объекта незавершенного строительства
- 33:23:000108 - Номер кадастрового квартала
- :90 - Границы и номер объекта недвижимости
- н137У - обозначение новых точек границ земельных участков
- Существующая часть границы объекта недвижимости
- Характерная точка границы земельного участка
- Часть контура, образованного подземного конструктивного элемента здания, сооружения, объекта незавершенного строительства